WWW.AETHOS.RO

COLECTII BAIE

aethos

CONFIGURAREA MOBILIERULUI DE BAIE

I
Alegerea zonei

Mobilierul de baie îndeplinește multiple nevoi esențiale, asigurând depozitarea și funcționalitatea în spațiul de baie. Este important ca acesta să fie inteligent compartimentat, oferind suficient spațiu de stocare pentru produsele de igienă personală și alte obiecte necesare.

II
Alegerea tipului de inchidere

A

CORPURI DE BAZA

Corpurile de baza sunt varianta ideala pentru a masca atat tevile cat si produsele de igiena sau curatenie care adesea aglomereaza spatiul. Versatilitatea acestor corpuri permite realizarea unei amenajari de interior reusite.

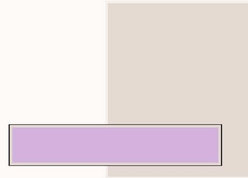

B

CORPURI SUSPENDATE

Fiecare baie are nevoie de destul spatiu de depozitare astfel corpurile suspedate sunt solutia perfecta de depozitare in baile cu o suprafata redusa. Mai mult de atat aceste corpuri pot avea si oglinda aplicata imbinand doua functiuni in acelasi produs.

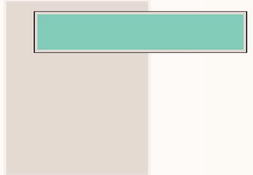

C

CORPURI INALTE

Perfecte pentru baile incapatoare, corpurile inalte sunt varianta ideala de a maximiza spatiu de depozitare din baia fiecaruia. Solutiile inteligente de corpuri inalte va pot servi atat la mascarea masinii de spalat si a uscatorului cat si ca simpla depozitare sau in sistem mixt.

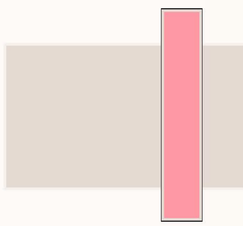

ALEGEREA CORPURILOR DE BAIE

III

Mobilierul trebuie să se potrivească perfect în spațiul alocat, asigurând o circulație ușoară în baie. Estetica mobilierului este, de asemenea, importantă, iar designul trebuie să se potrivească cu întreaga amenajare a băii. Materialele utilizate, cum ar fi , MDF-ul și PAL-ul, contribuie la aspectul și calitatea mobilierului.

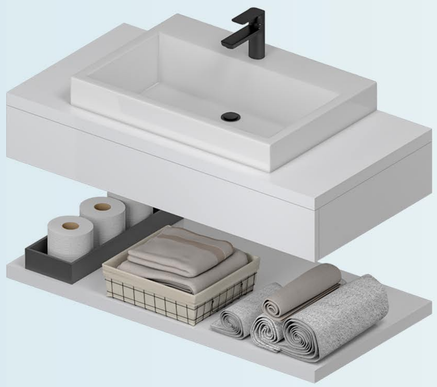

CORP DE BAZA PENTRU LAVOAR CU DEPOZITARE DESCHISA

- masca pentru lavoar
- 1 polita pentru depozitare

CORP DE BAZA PENTRU LAVOAR CU DEPOZITARE INCHISA

- 1 sertar pentru depozitare

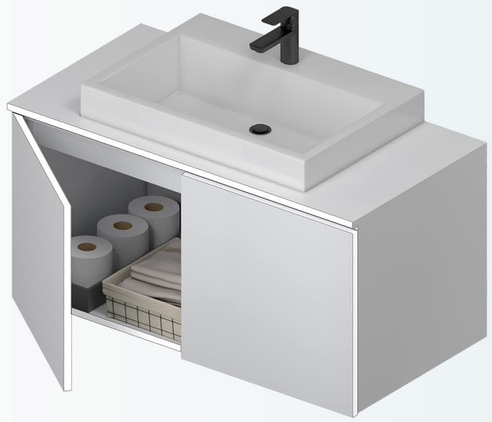

CORP DE BAZA PENTRU LAVOAR CU USI BATANTE

- 2 usi batante
- 1 polita pentru depozitare

CORP DE BAZA PENTRU LAVOAR CU SERTARE

- 2 sertare pentru depozitare

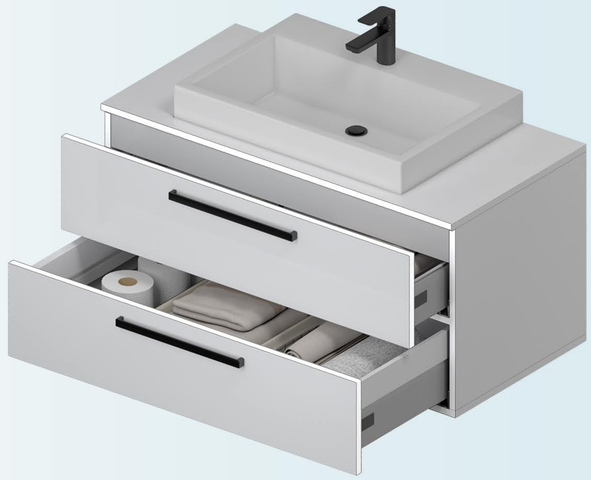

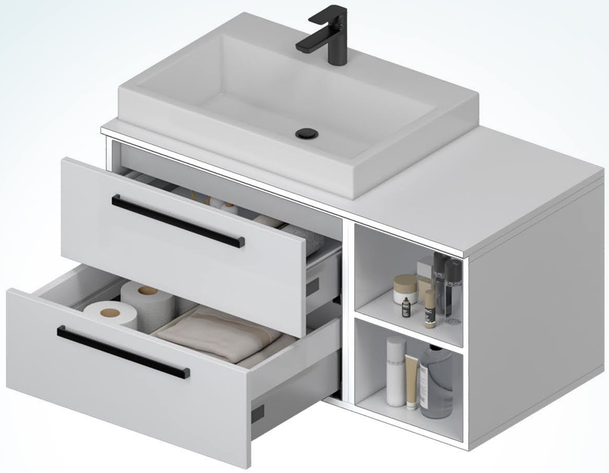

CORP DE BAZA PENTRU
LAVOAR APLICAT

- 2 sertare pentru depozitare
- 2 polite pentru depozitare

CORP DE BAZA PENTRU LAVOAR
- SUSPENDAT -

- usa batanta
- 1 polita pentru depozitare
- 2 sertare pentru depozitare

CORP DE BAZA PENTRU
LAVOAR INCASTRAT

- 2 sertare pentru depozitare
- 2 polite pentru depozitare

CORP DE BAZA PENTRU LAVOAR
- CU PICIORUSE -

- usa batanta
- 1 polita pentru depozitare
- 2 sertare pentru depozitare
- 4 picioruse

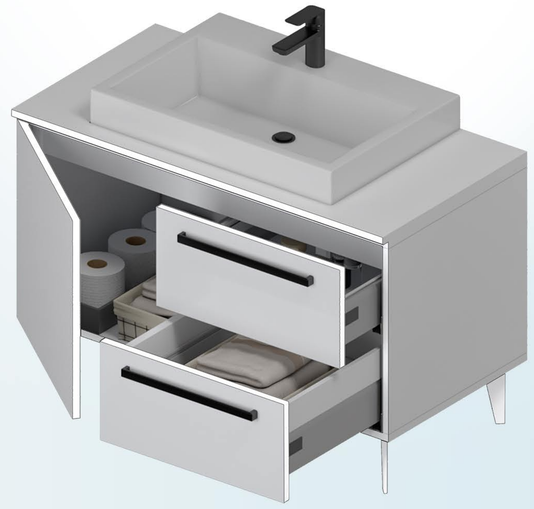

CORP SUSPENDAT DESCHIS

• 3 polite de depozitare

CORP SUSPENDAT INCHIS

• 3 polite de depozitare
• 2 usi batante

CORP SUSPENDAT MIXT

• 3 polite de depozitare
• 2 usi batante

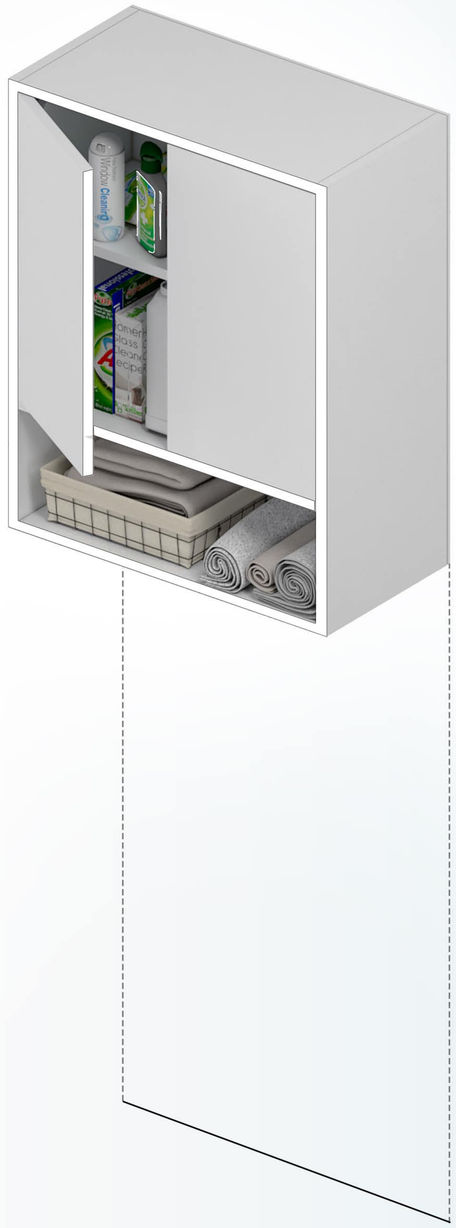

CORP SUSPENDAT CU OGLINDA

• 3 polite de depozitare
• 2 usi batante cu oglinzi aplicate

CORP INALT A

- 1 raft lat pentru depozitare cu usa batanta
- uscator de rufe
- sertar accesoriu pentru suport cos rufe
- masina de spalat rufe

CORP INALT B

- 4 rafturi late pentru depozitere
- 2 usi batante
- 6 rafturi inguste pentru depozitare
- masina de spalat rufe

CORP INALT C

- 7 rafturi inguste
- 4 usi batante
- uscator de rufe
- masina de spalat rufe

CORP INALT D

- 4 rafturi
- spatiu pentru cos de rufe
- 2 usi batante

BAIE
01

BAIE

01

O baie dedicata tinerilor ce isi doresc un grad sporit de confort imbinat cu un design inedit ce aduce o pata de culoare prin accentele cromatice folosite si cu texturile atent alese.

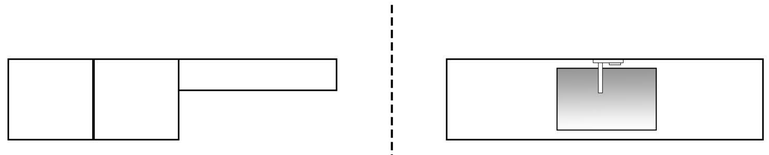

RAL 8023 | RAL 9003 | RAL 7022

cromatica propusă

BAIE
02

BAIE

02

Frumusetea si eleganta acestei bai te duce inca de la primul pas intr-o atmosfera magica. Peretii in culori calde cat si corpurile riflate confera spatiului un sentiment de echilibru si caldura.

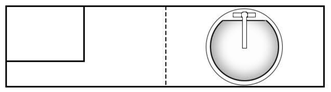

RAL 9003

H3710 ST12

cromatica propusă

BAIE
03

BAIE
03

Cu un accent bazat pe organizare si simplitate estetica aceasta baie creeaza un ambient primitor si curat. Elementele inspirate din natura corelate cu functionalitatea face ca aceasta baie sa fie o alegerea inspirata pentru oricare utilizator.

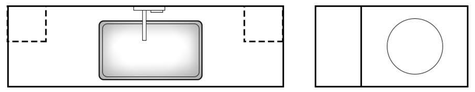

cromatica propusă

RAL 7022 | RAL 8002 | RAL 9003 | H3171 ST9

BAIE
04

BAIE
04

Pornind de la nevoia de confort aceasta baie este gandita sa completeze stilul modern al locuintei.

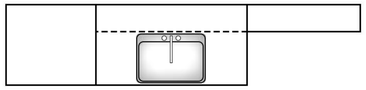

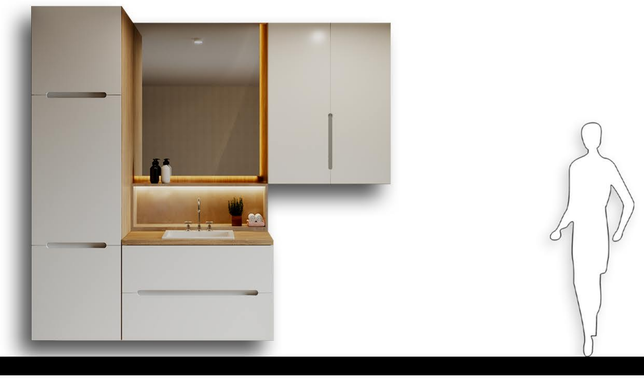

cromatica propusă

RAL 7022

RAL 9003

H3171 ST9

BAIE
05

BAIE
05

Prin design-ul indraznet aceasta baie se adreseaza persoanelor pragmatice insufland utilizatorului un aer masculin si nonconformist imbinand cu succes tehnologiile moderne cu mobilierul atent ales.

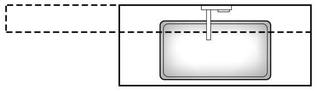

cromatica propusă

RAL 7022	RAL 8002	RAL 9003	H2032 ST10	H1344 ST32

BAIE
06

BAIE

06

Baile ce au o suprafata mica pot reprezenta o adevarata provocare, intrucat aceastea trebuie sa fie, in acelasi timp functionale si atractive, realizate in conformitate cu preferintele personale.

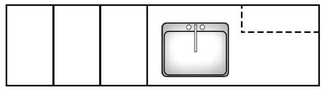

cromatica propusă

RAL 7022	RAL 8002	RAL 9003	H2032 ST10

BAIE
07

BAIE

07

Aceasta baie este definita de eleganta, de functionalitate dar si de elemente neutre de decor ce intregesc imaginea si confera o atmosfera clasica.

cromatica propusă

RAL 9003 | RAL 5004 | RAL 9005

BAIE
08

BAIE
08

Nuantele pamantii si lemnul aduc un aer aparte acestei bai, reusind sa te transpuna intr-o oaza de liniste care aminteste de simplitatea lucrurilor marunte.

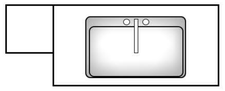

cromatica propusă

RAL 7022 | RAL 8002 | RAL 9003 | H3734 ST9